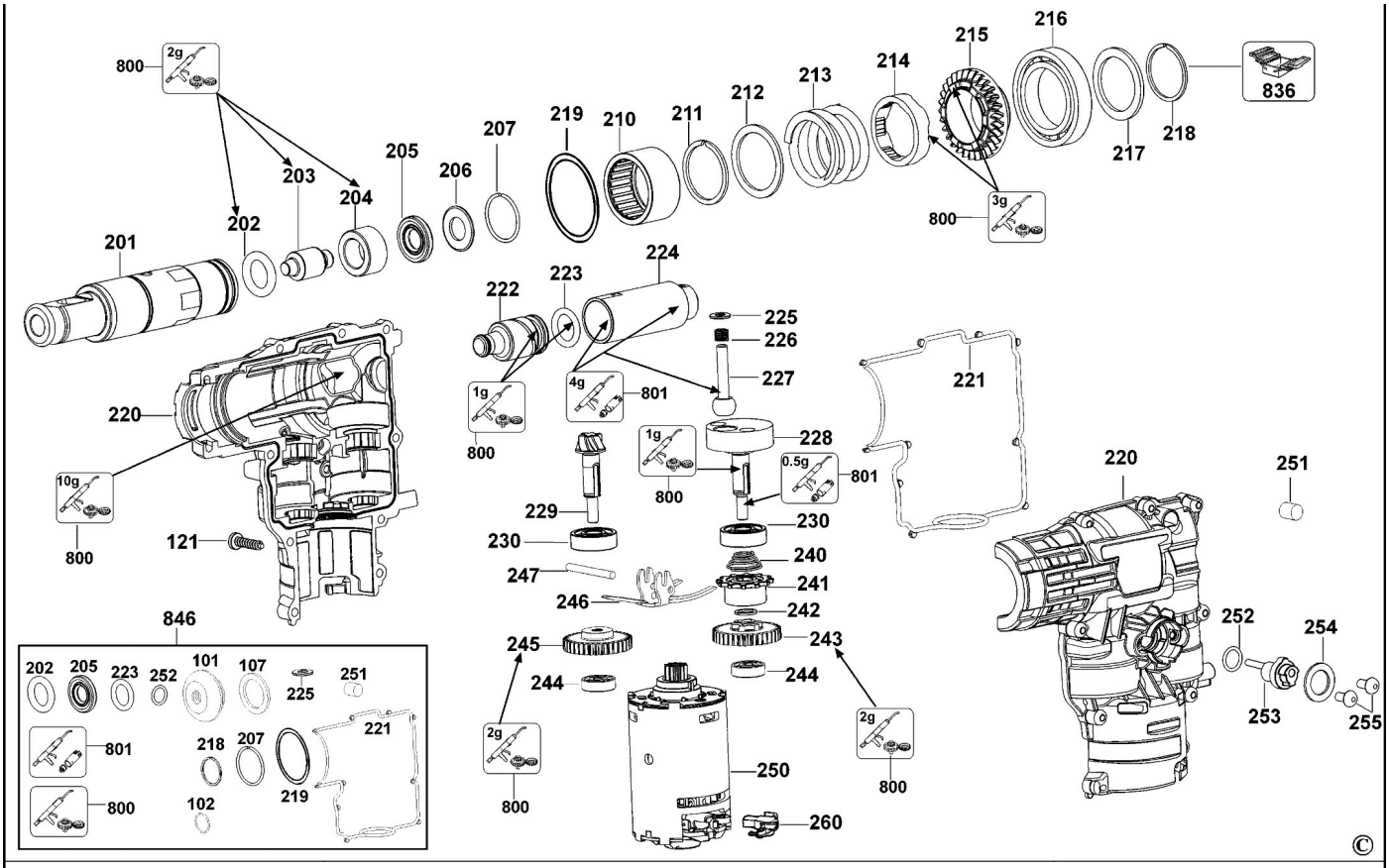
800
2g
203
204
202
201
205
206
207
219
210
211
212
213
214
215
216
217
218
836
3g
224
223
222
225
226
227
801
1g
228
0.5g
220
10g
121
229
230
240
241
242
243
244
245
246
247
250
260
251
252
253
254
255
846
101
102
107
218
221

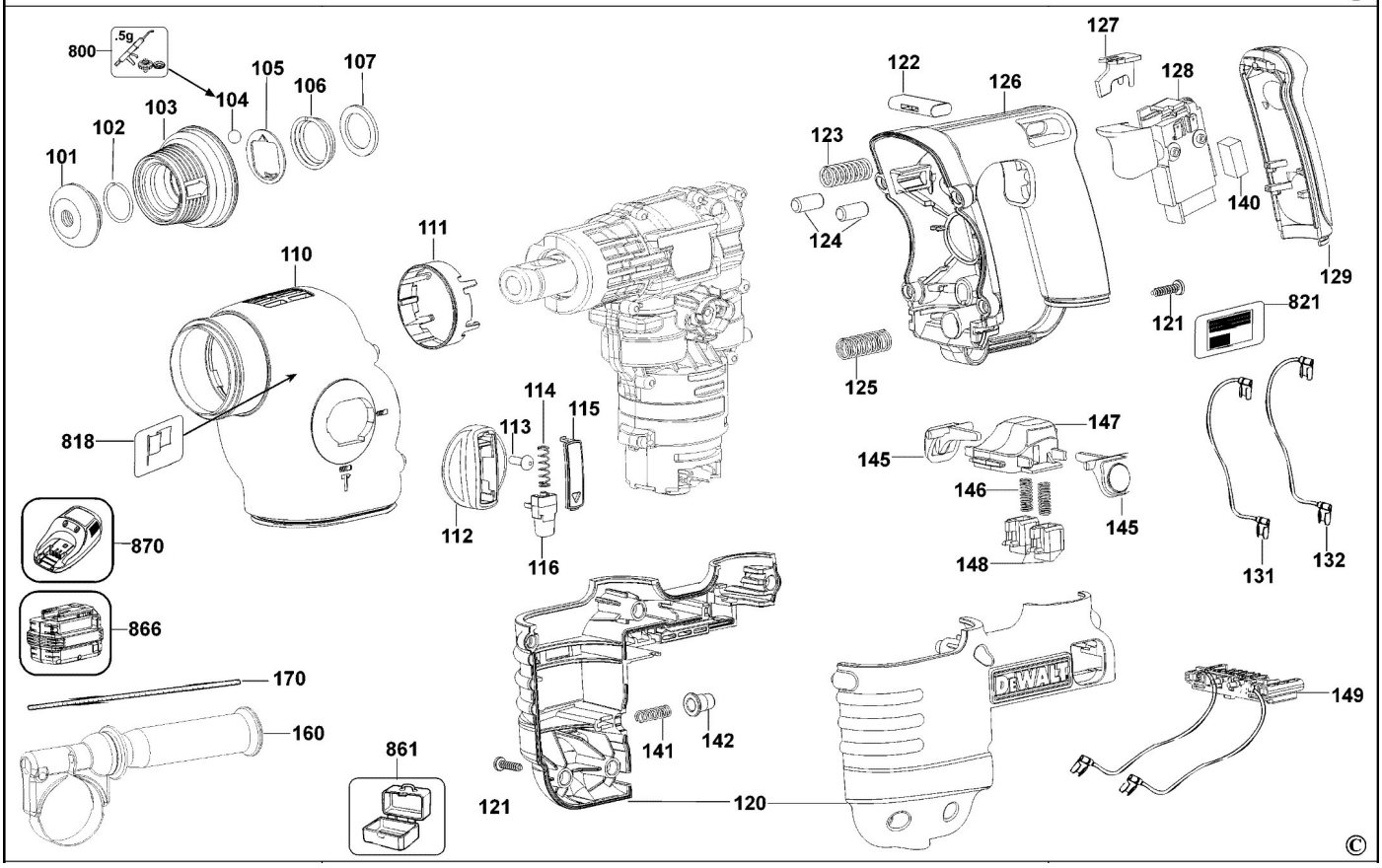
800
.5g
104
105
106
107
103
102
101
110
111
818
870
866
170
160
861
112
113
114
115
116
121
120
141
142
122
123
124
125
126
127
128
140
129
821
145
146
147
148
131
132
149
DEWALT