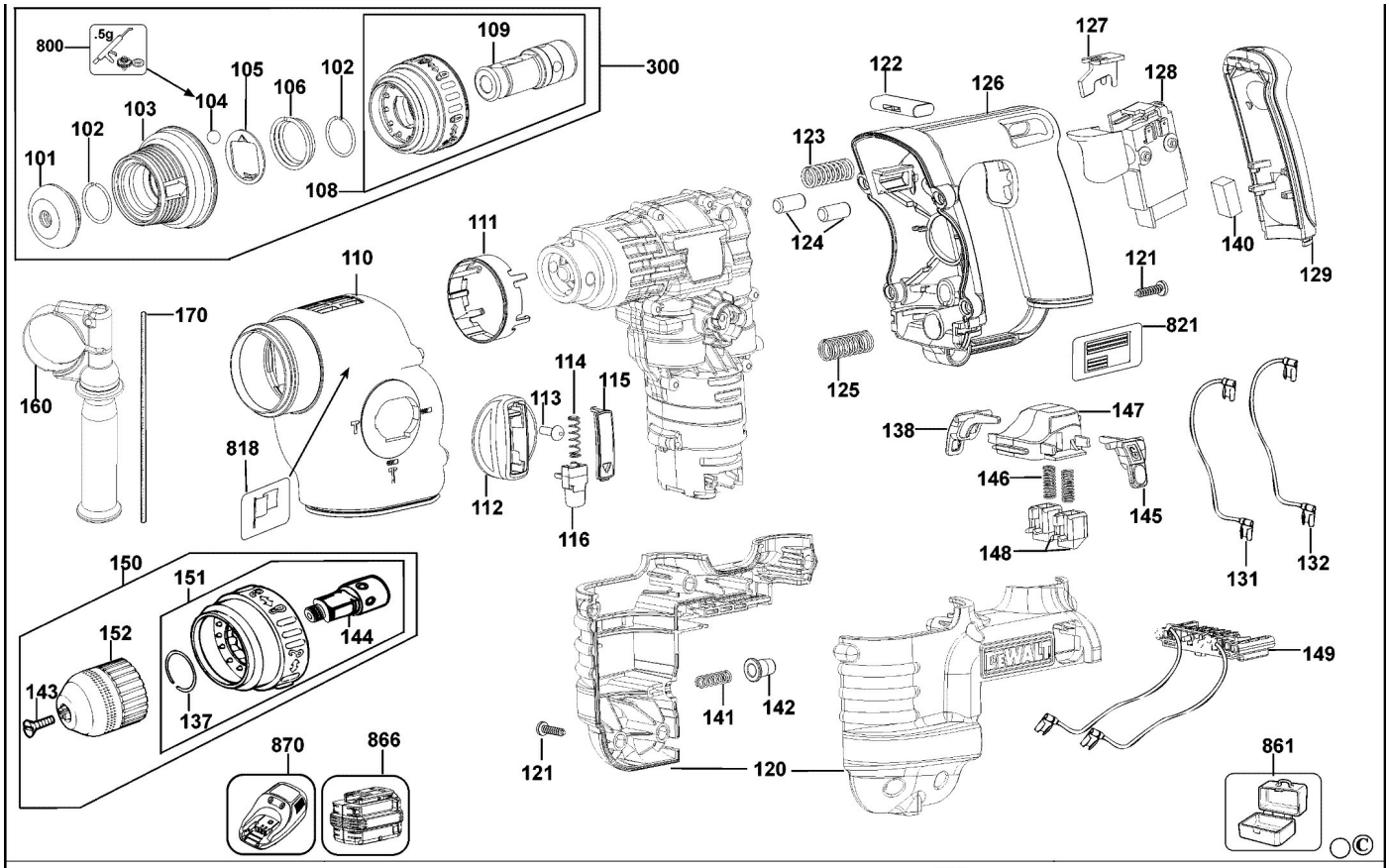
800
.5g
101
102
103
104
105
106
102
108
109
300
110
111
112
113
114
115
116
118
120
121
122
123
124
125
126
127
128
129
140
121
821
138
147
146
145
148
131
132
149
150
151
152
143
137
144
141
142
121
870
866
861

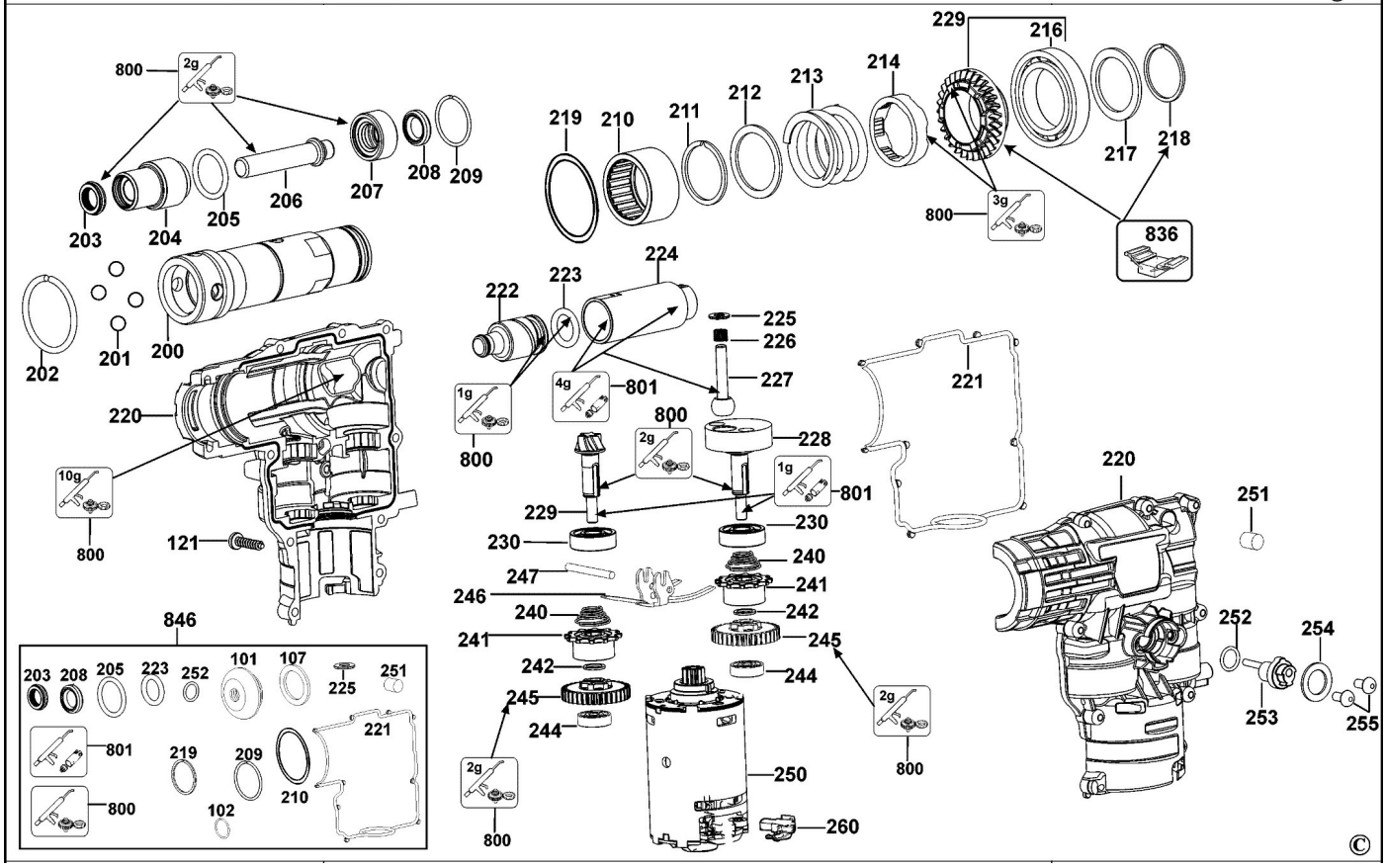
800
2g
203
204
205
206
207
208
209
229
216
214
213
212
211
210
219
217
218
800
3g
836
202
201
200
220
10g
800
121
222
223
224
225
226
227
1g
800
4g
801
800
2g
228
1g
801
229
230
230
240
247
241
246
242
240
241
245
242
244
245
244
2g
800
2g
800
250
260
221
220
251
252
253
254
255
846
203
208
205
223
252
101
107
225
251
801
800
219
209
210
102
221