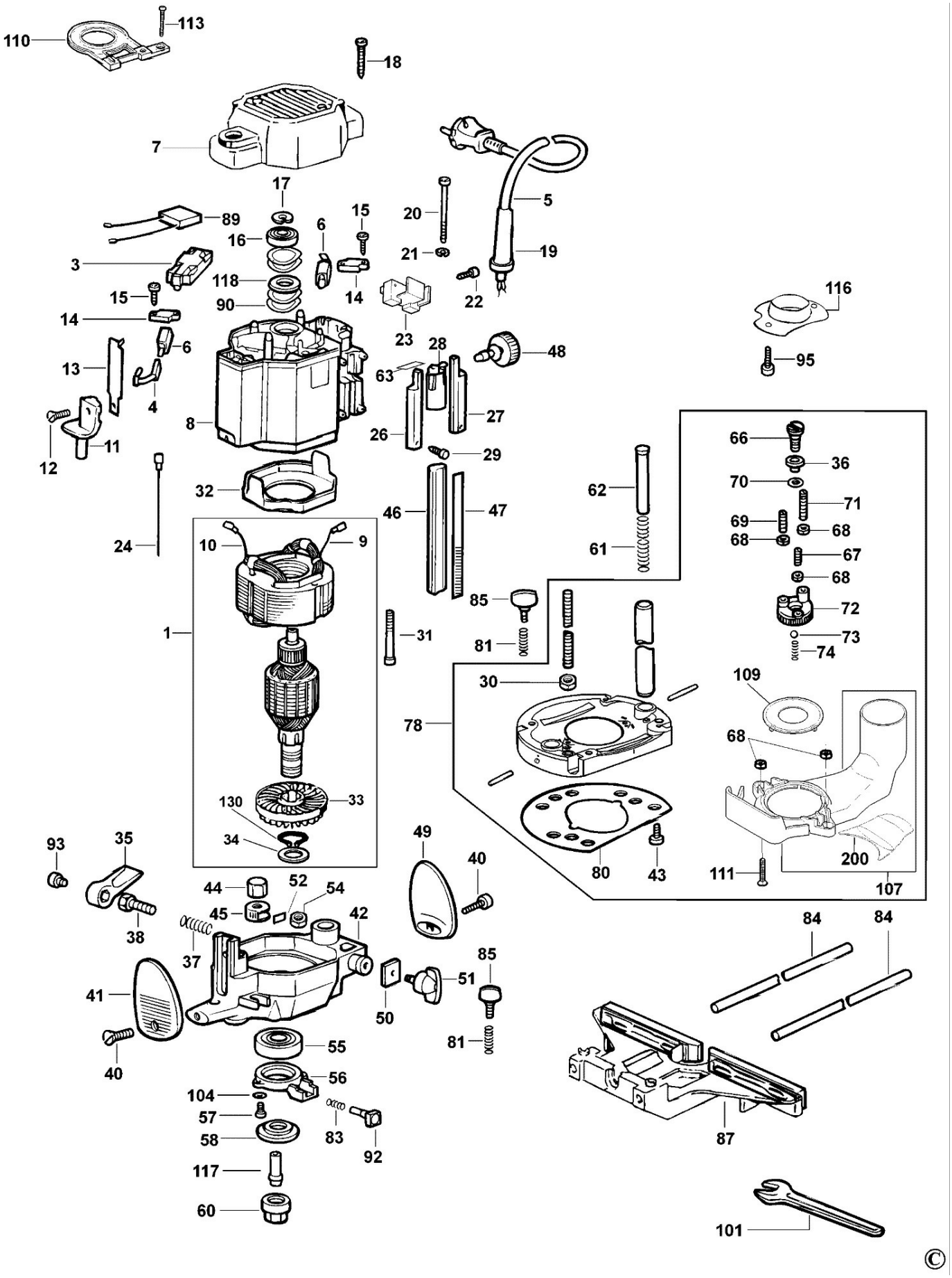
110
113
18
7
17
89
16
6
15
20
5
3
118
14
21
19
15
90
22
116
14
23
28
48
95
13
6
63
4
8
27
26
29
12
11
32
62
66
36
70
71
46
47
69
68
24
10
9
68
61
67
68
85
72
1
31
81
73
74
30
109
78
68
130
33
34
93
35
49
40
44
52
54
80
43
111
200
107
45
42
38
37
84
84
85
41
51
50
81
55
40
56
104
57
83
87
58
92
117
60
101