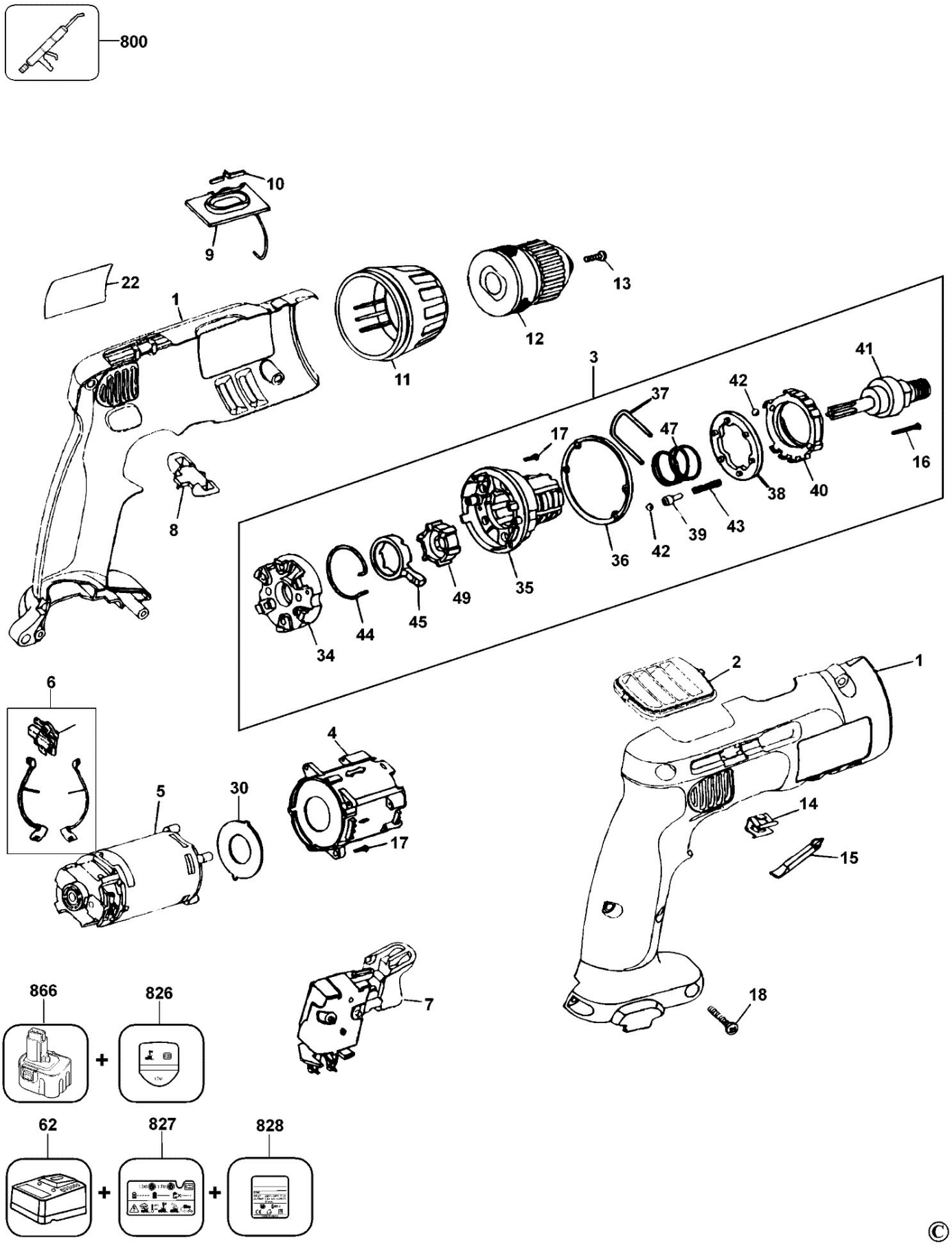
800
10
9
22
1
13
12
11
3
41
42
37
47
17
16
40
38
43
39
42
36
35
49
45
44
34
8
6
5
30
4
17
2
1
14
15
18
7
866
826
62
827
828