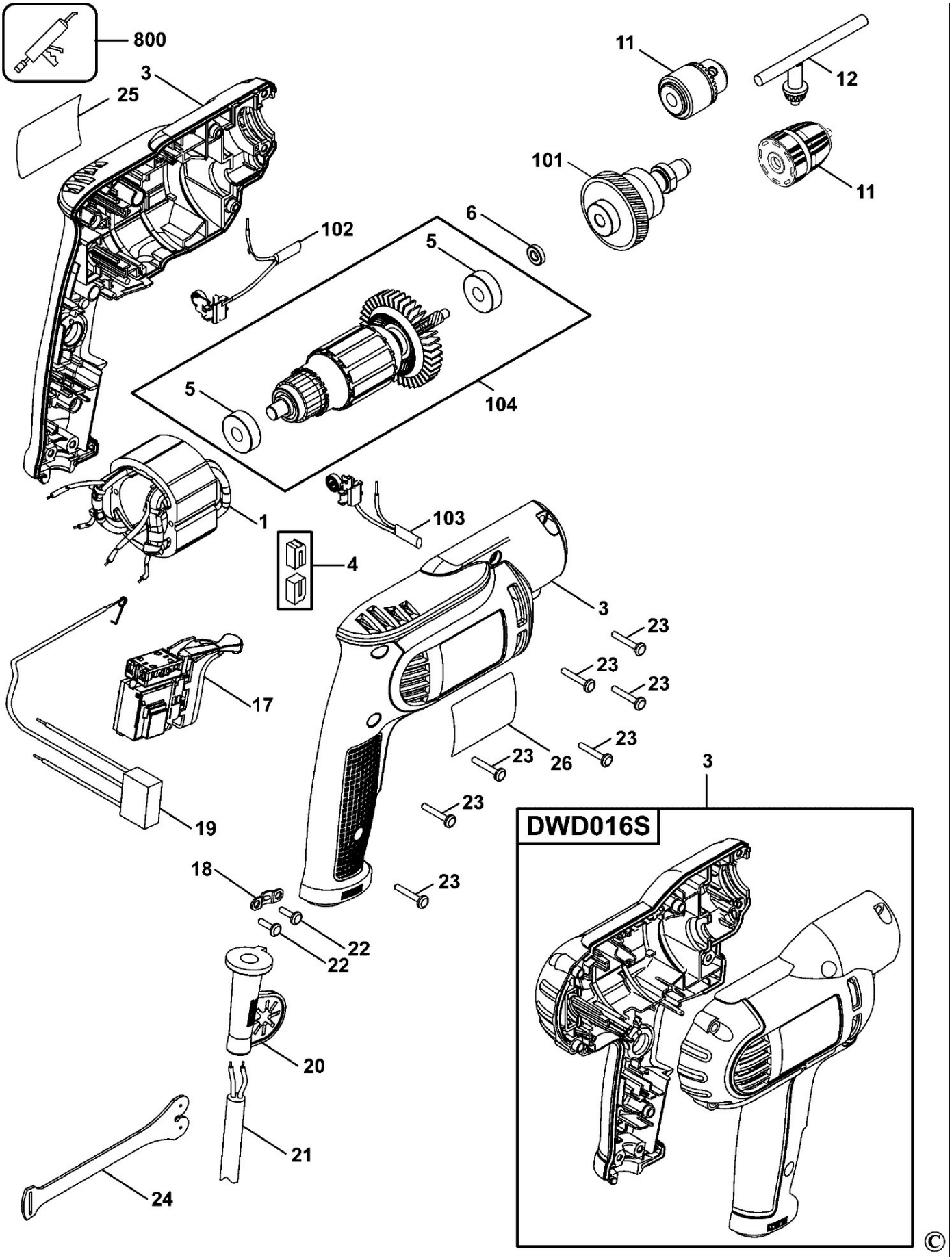
800
3
25
11
12
101
11
6
102
5
5
104
1
103
4
3
23
23
23
17
23
26
23
3
19
23
DWD016S
18
23
22
22
20
21
24
©