F012 160 602

Issue / Stand } 01-02-01

Fig./Abb. 1

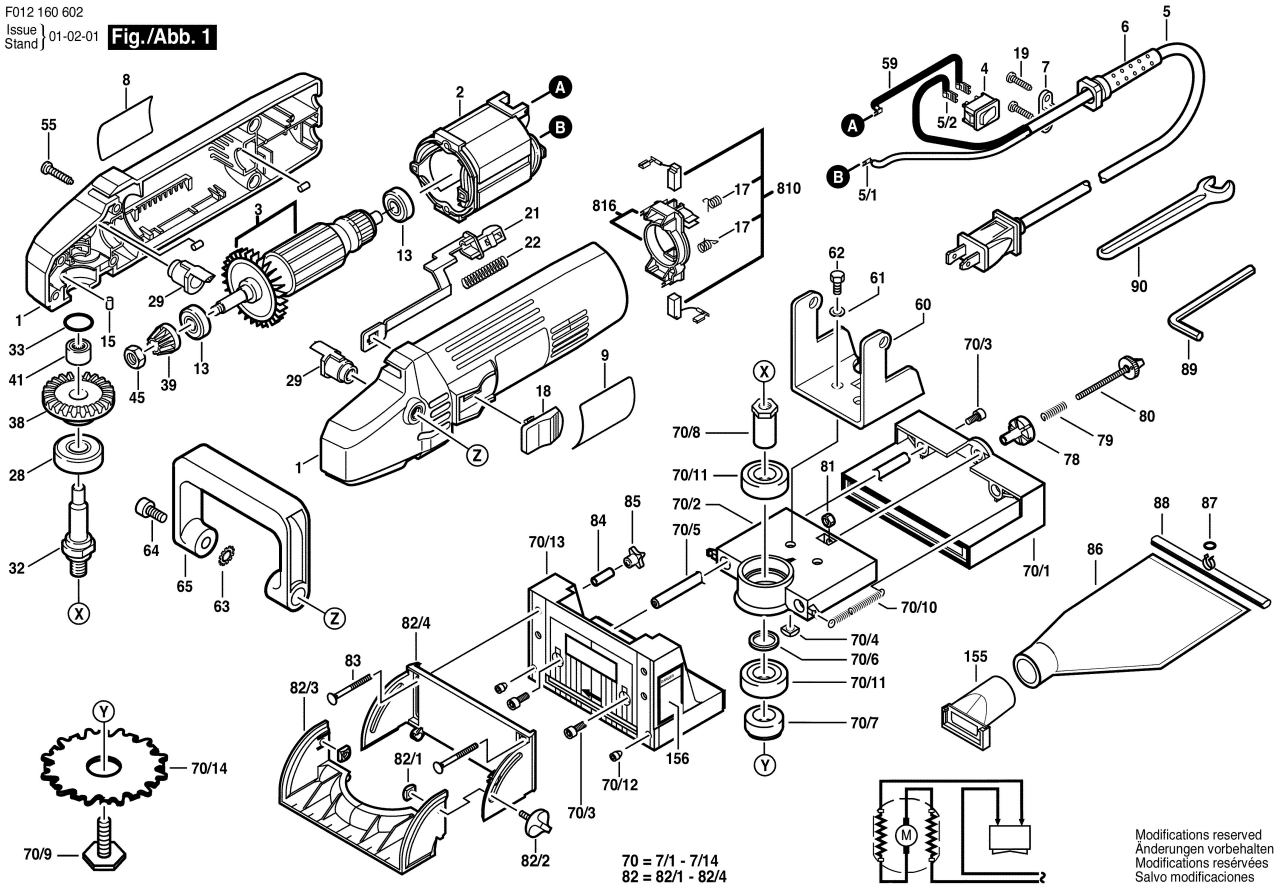

Modifications reserved
Änderungen vorbehalten
Modifications reservées
Salvo modificaciones