F012 182 300
Issue / Stand } 00-11-07 **Fig./Abb. 1**

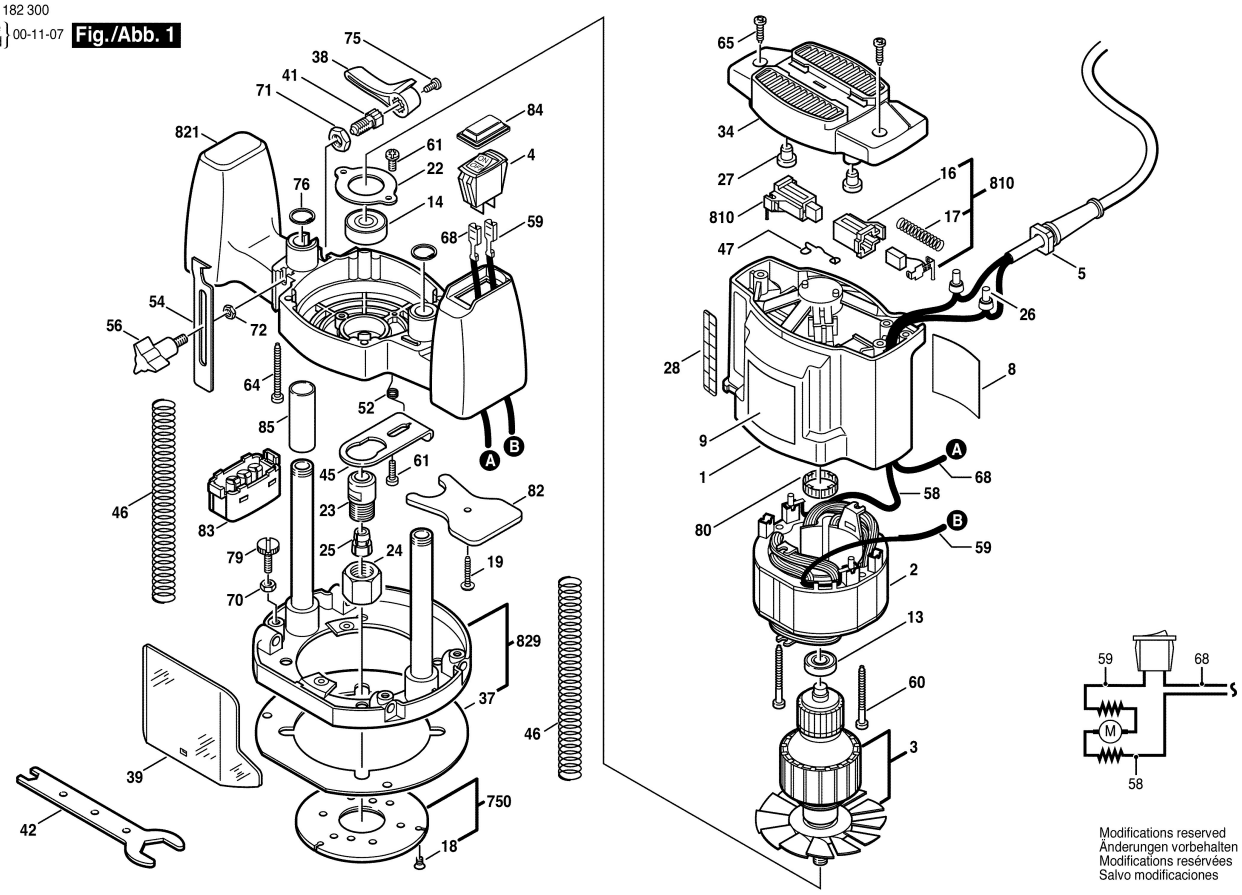

Modifications reserved
Änderungen vorbehalten
Modifications resérvées
Salvo modificaciones