F012 586 00A

Issue Stand } 00-11-10 **Fig./Abb. 1**

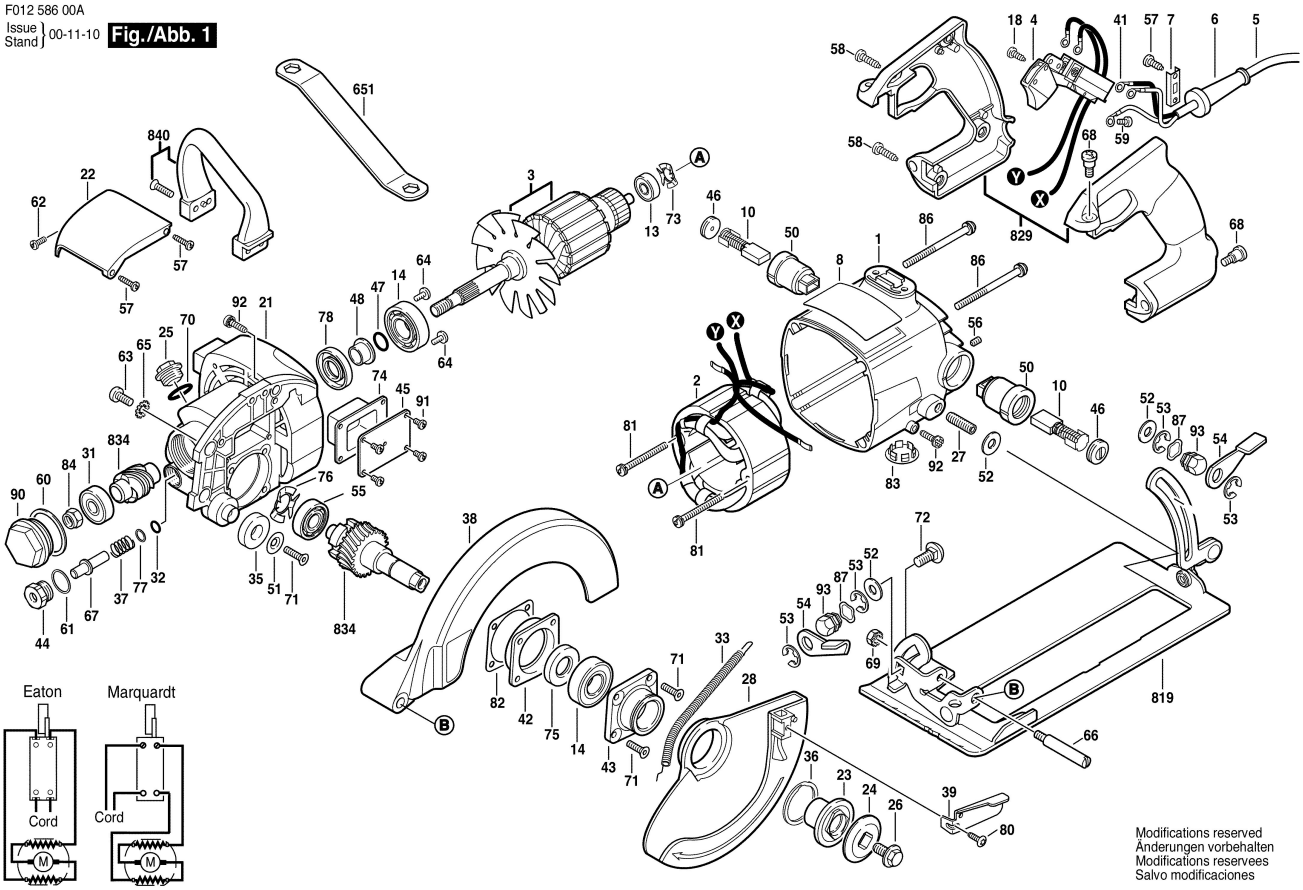

Modifications reserved
Änderungen vorbehalten
Modifications reservees
Salvo modificaciones