F 012 606 000
Issue
Stand } 13-04-04

Fig./Abb. 1

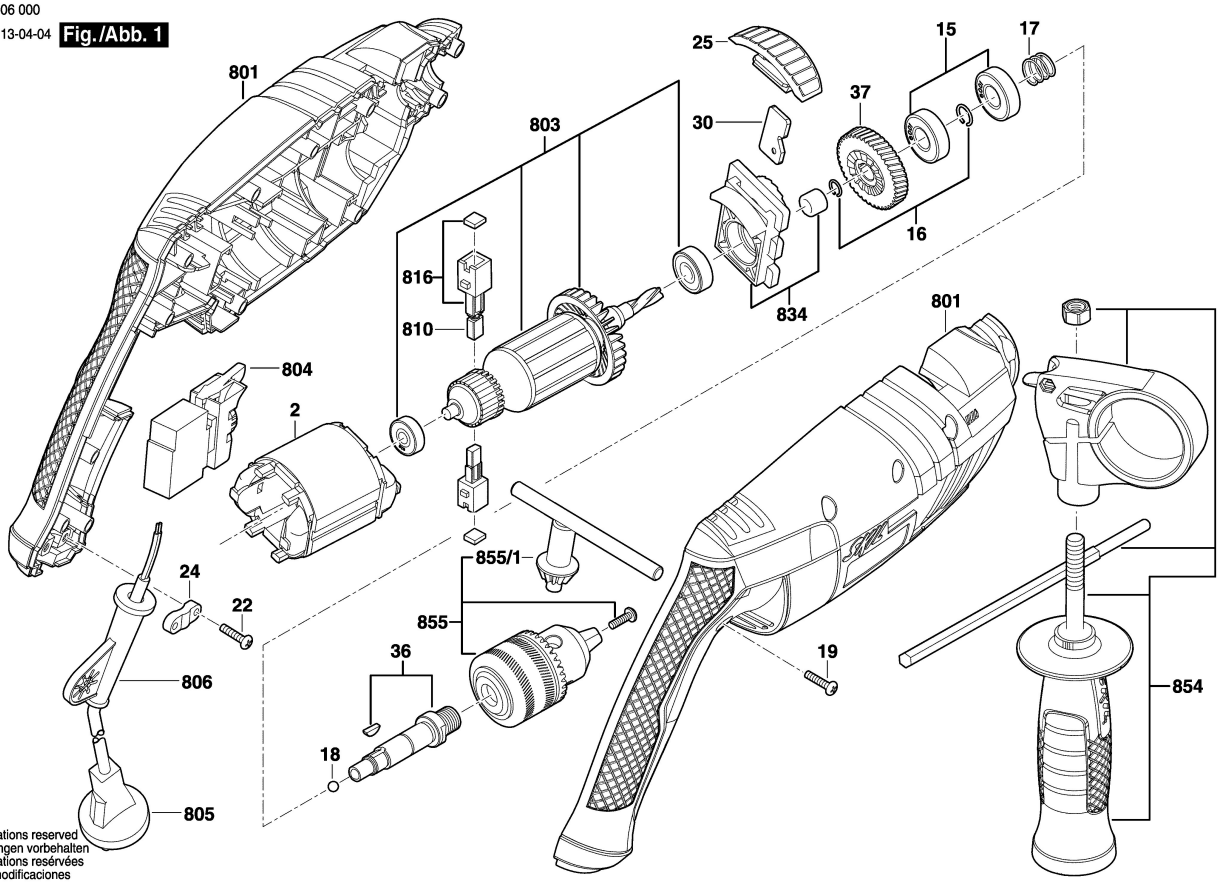

Modifications reserved
Änderungen vorbehalten
Modifications resérvées
Salvo modificaciones