F012 727 60A

Issue / Stand } 00-09-28 **Fig./Abb. 1**

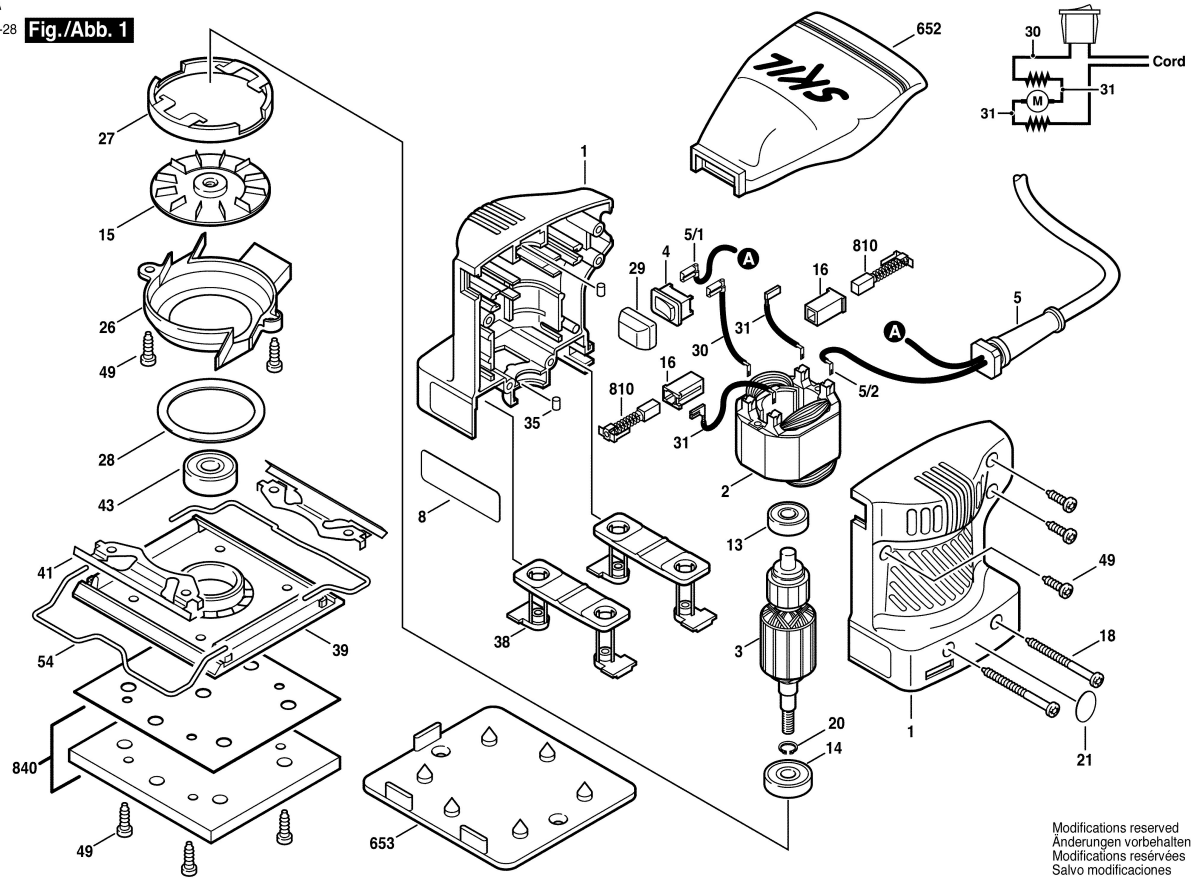

Modifications reserved
Änderungen vorbehalten
Modifications resérvées
Salvo modificaciones