F012 757 64A

Issue Stand } 00-11-10 **Fig./Abb. 1**

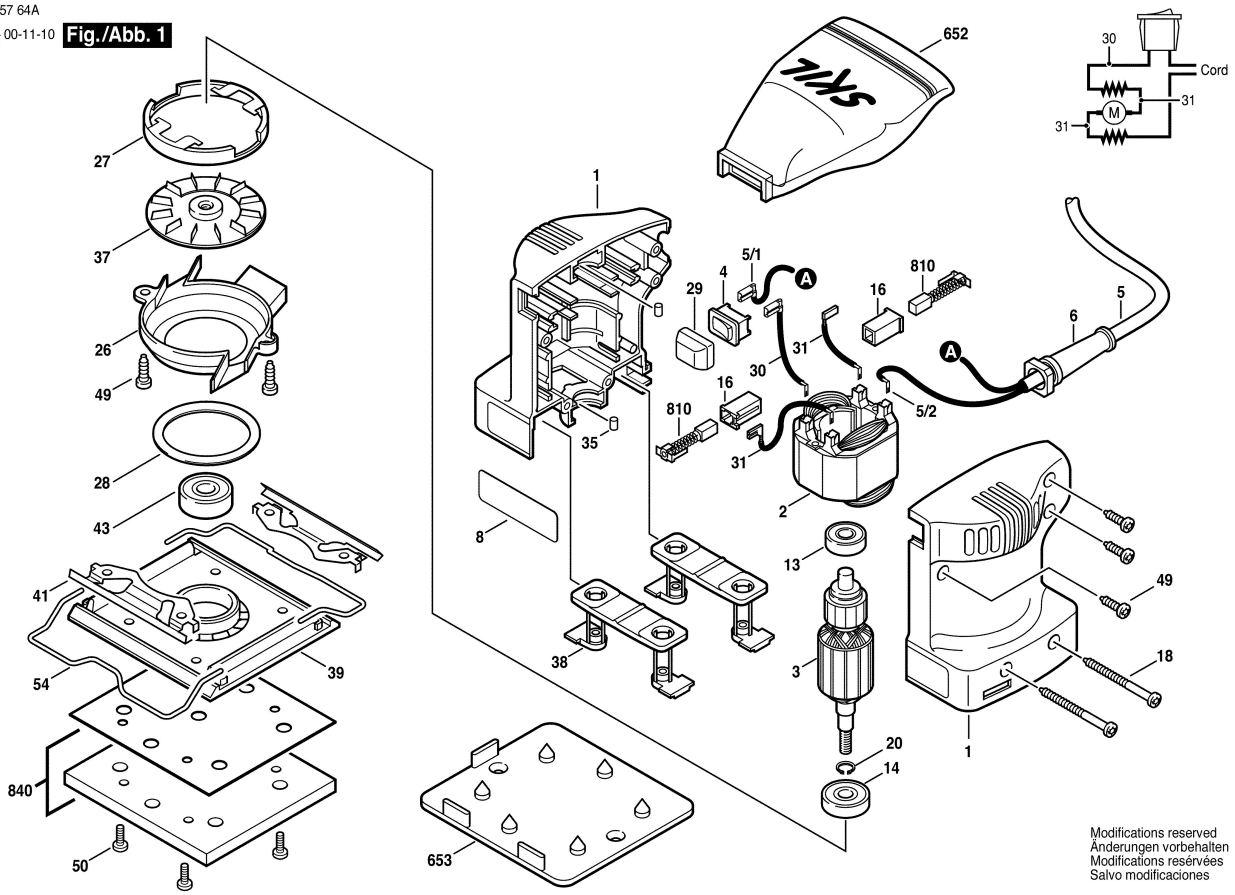


Modifications reserved
Änderungen vorbehalten
Modifications resérvées
Salvo modificaciones