F 012 966 100

Stand / Issue } 03-02-27 **Fig./Abb. 1**

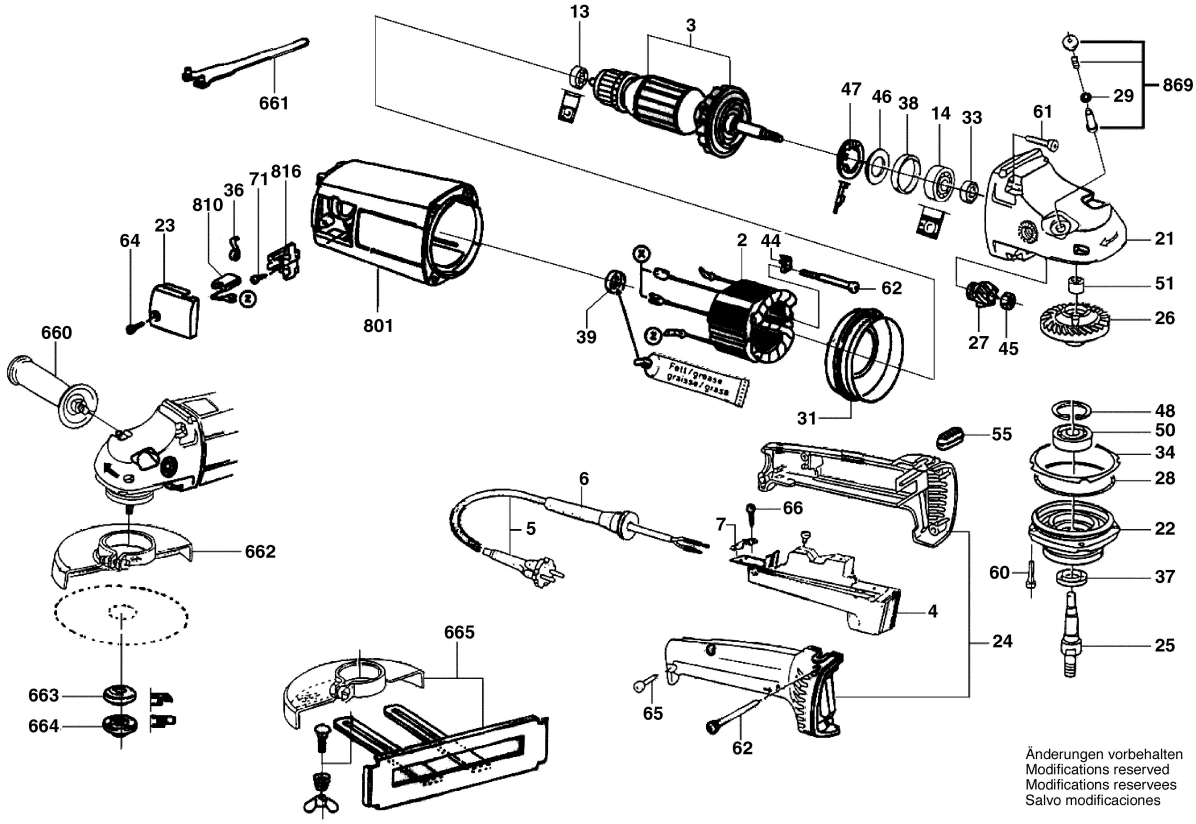

Änderungen vorbehalten
Modifications reserved
Modifications reservees
Salvo modificaciones