F015 171 521
Issue
Stand } 11-09-14 **Fig./Abb. 1**

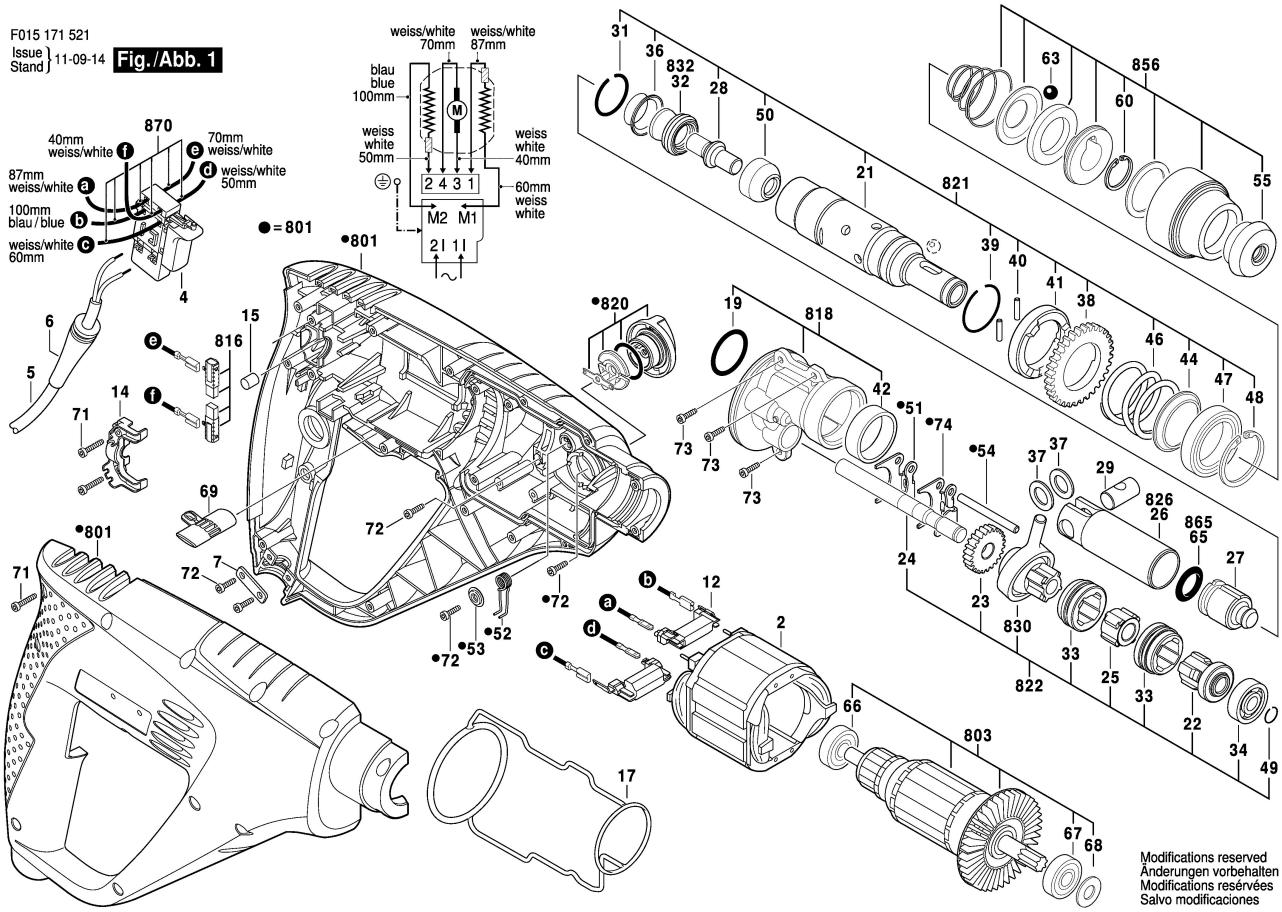

Modifications reserved
Änderungen vorbehalten
Modifications resérvées
Salvo modificaciones

F015 171 521
Issue
Stand } 11-09-14 **Fig./Abb. 2**

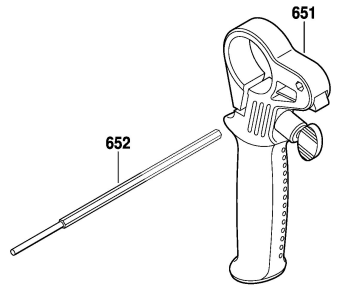

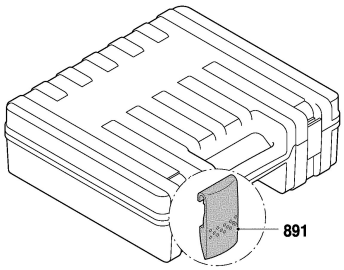

Modifications reserved
Änderungen vorbehalten
Modifications resérvées
Salvo modificaciones