F 015 185 0D1
Stand ~~99-05~~
Issue 05-11-10

Fig./Abb. 1

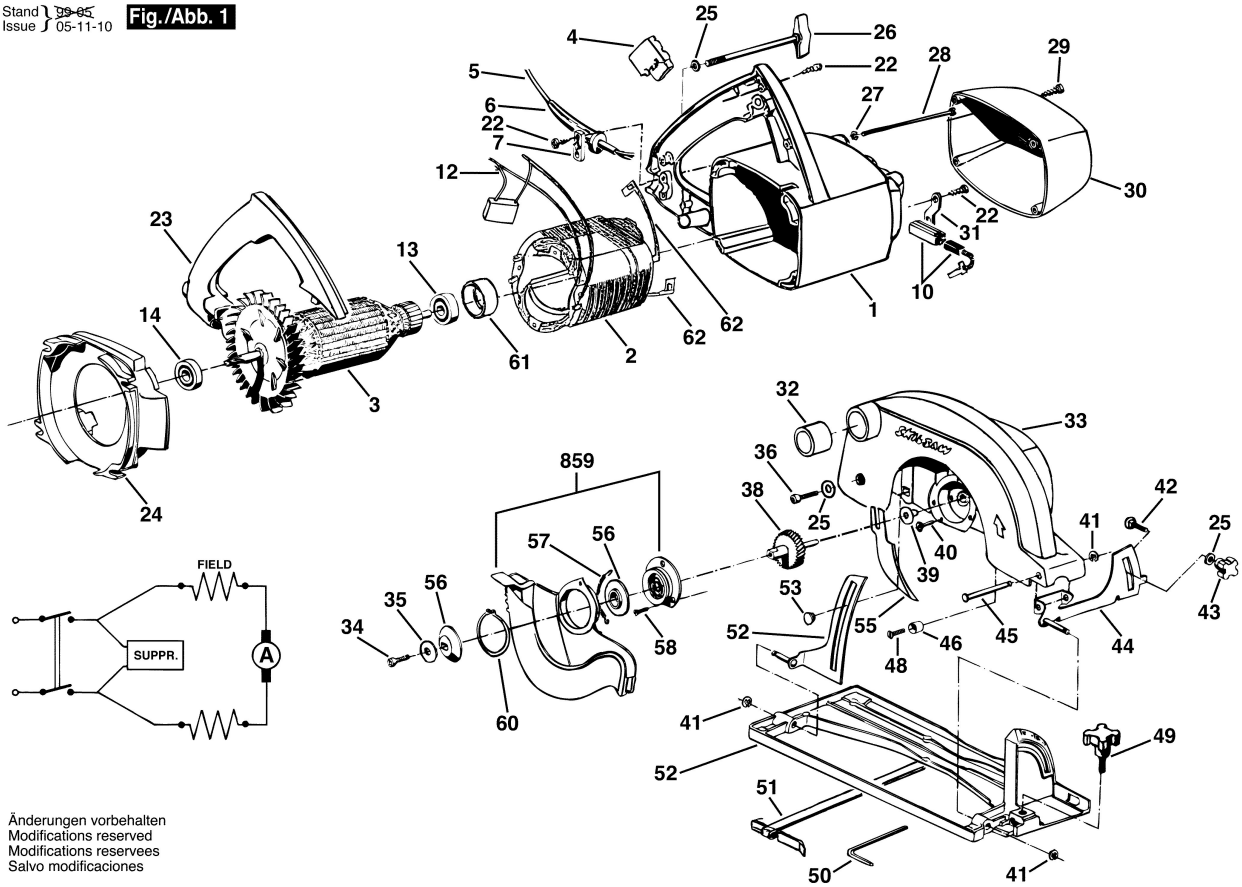

Änderungen vorbehalten
Modifications reserved
Modifications reservees
Salvo modificaciones