F 015 506 401
Issue } ~~09-03~~
Stand } 09-05-11

Fig./Abb. 1

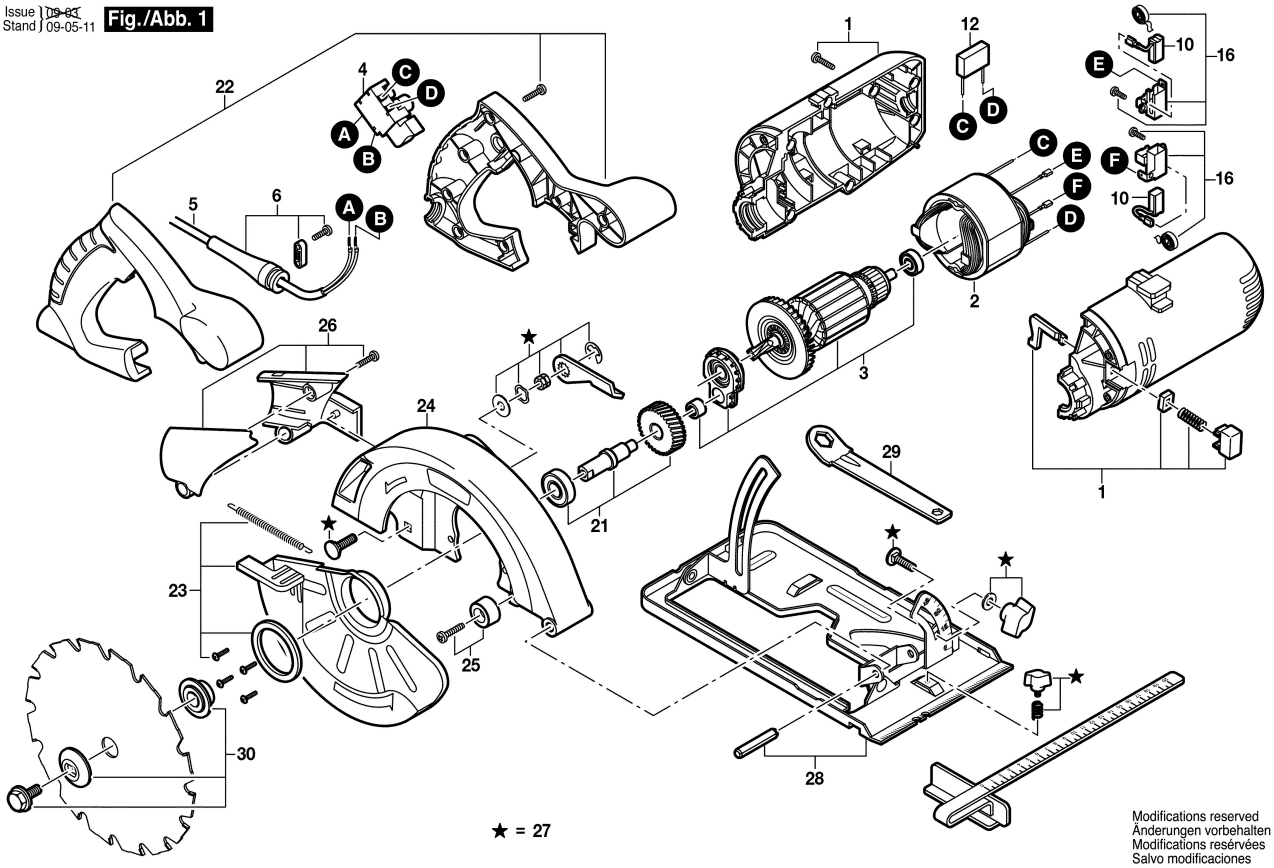

Modifications reserved
Änderungen vorbehalten
Modifications resérvées
Salvo modificaciones