F 015 643 5H1

Stand / Issue } 99-03-02

Fig./Abb. 1

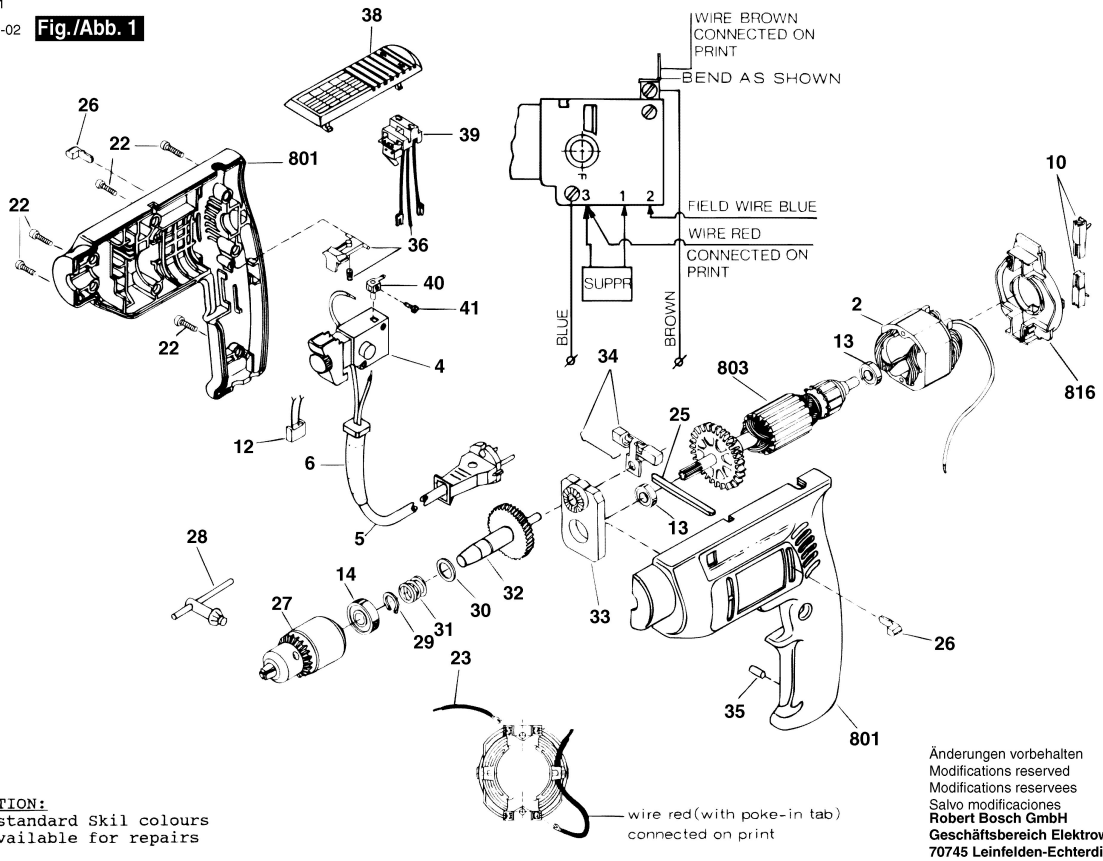

ATTENTION:
Only standard Skil colours
are available for repairs

Änderungen vorbehalten
Modifications reserved
Modifications reservees
Salvo modificaciones

Robert Bosch GmbH
Geschäftsbereich Elektrowerkzeuge
70745 Leinfelden-Echterdingen