F 015 646 6A1

Stand / Issue } 98-12-02 **Fig./Abb. 1**

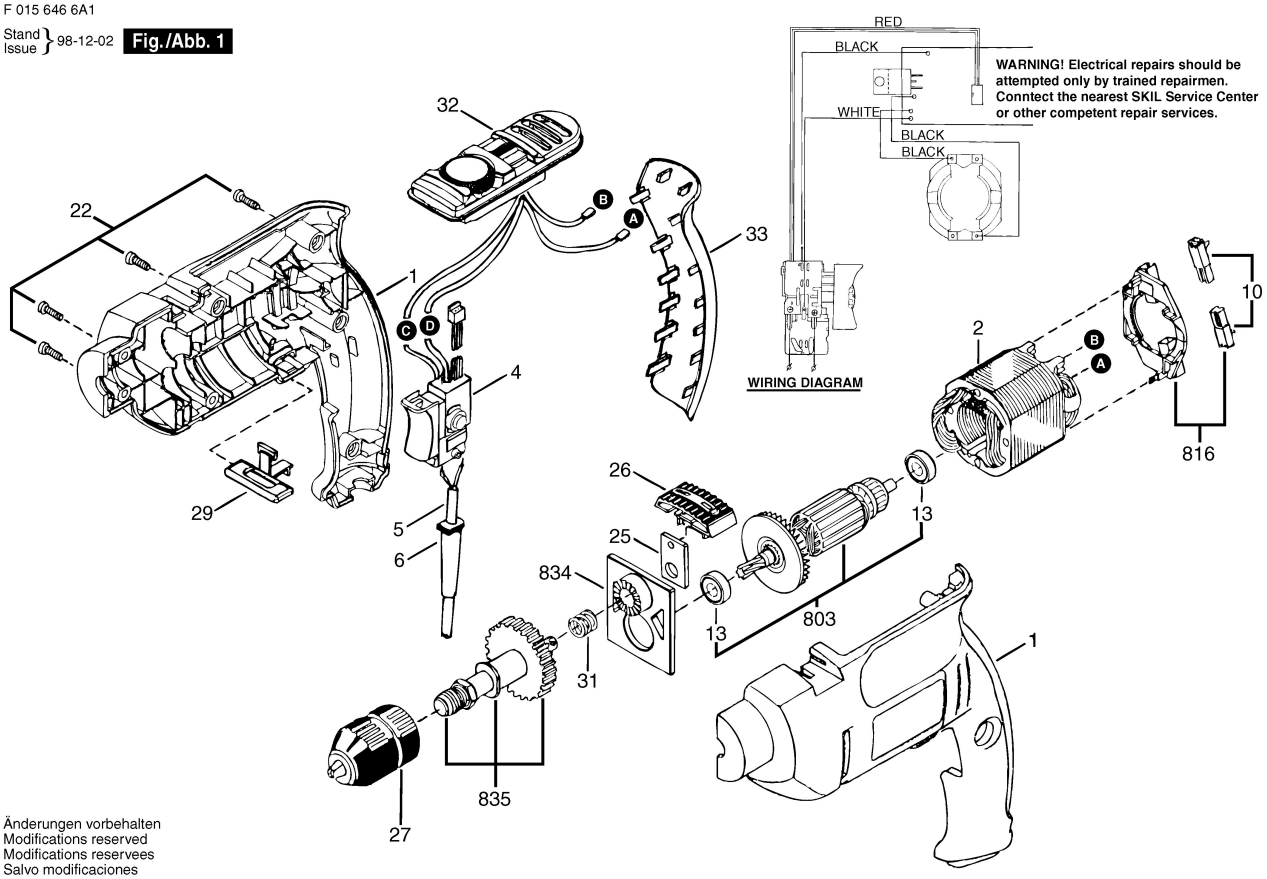

Änderungen vorbehalten
Modifications reserved
Modifications reservees
Salvo modificaciones