F 015 740 0A1

Stand } ~~09-02~~
Issue } 07-11-09

Fig./Abb. 1

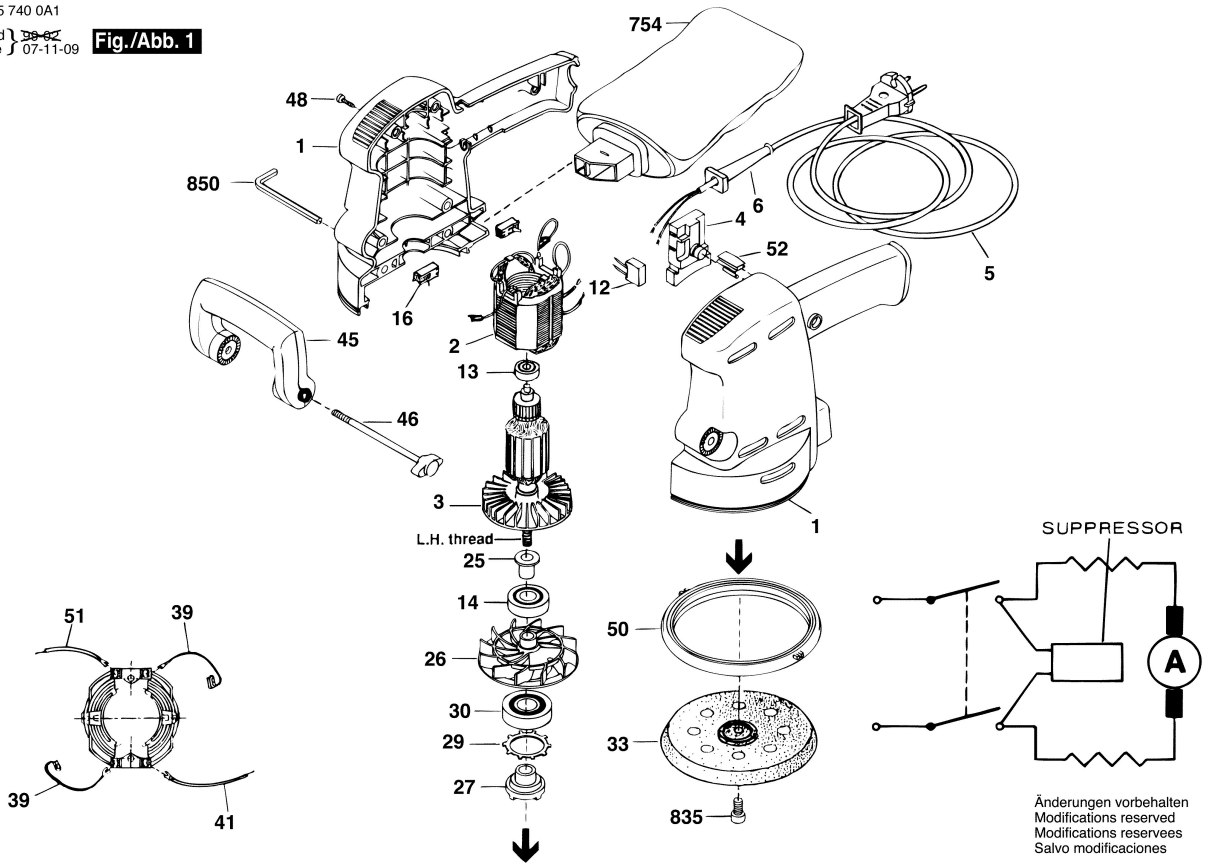

Änderungen vorbehalten
Modifications reserved
Modifications reservees
Salvo modificaciones