F 015 743 5A1

Stand ~~98-05~~
Issue 07-11-09

Abb./Fig. 1

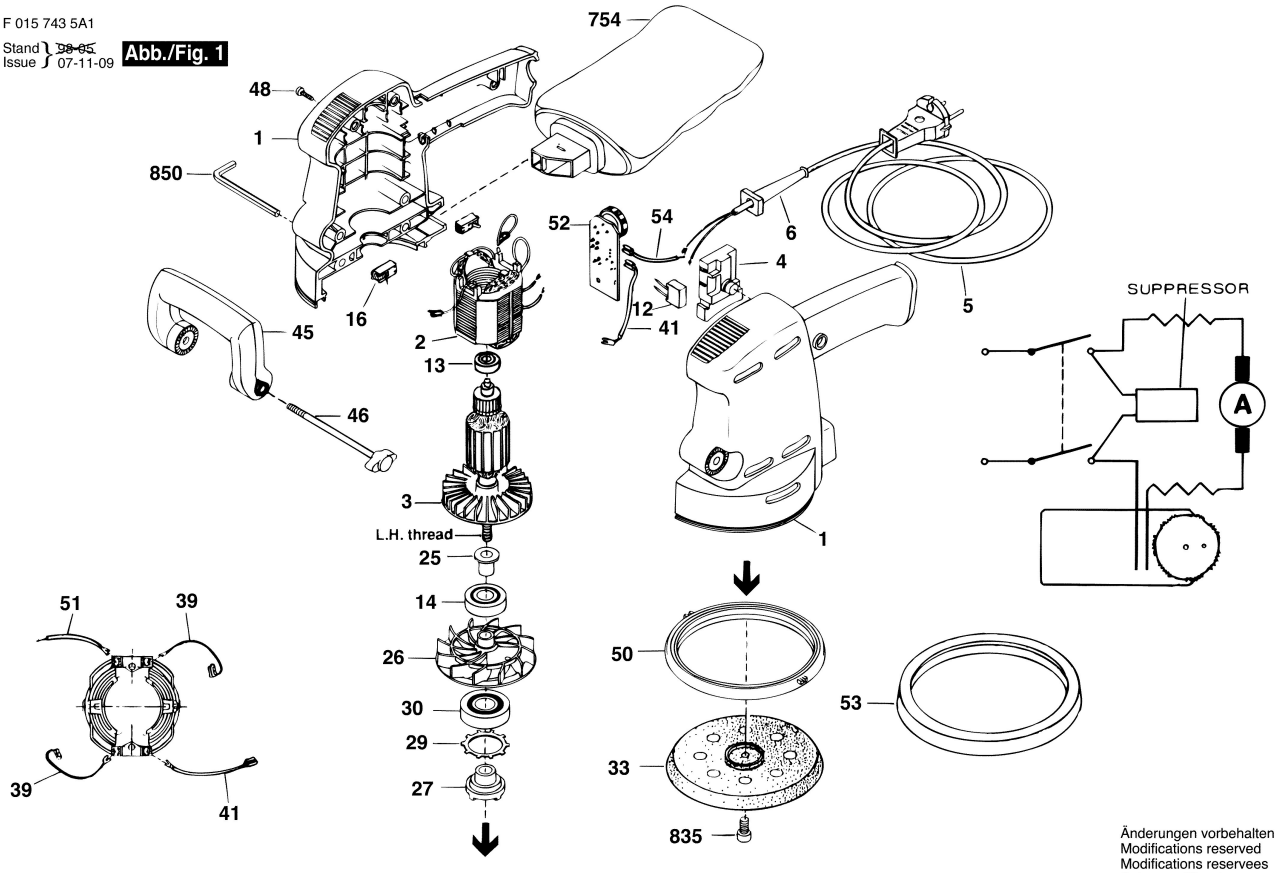

Änderungen vorbehalten
Modifications reserved
Modifications reservees
Salvo modificaciones