F 015 860 021
Stand } 10-09
Issue } 13-03-13

Fig./Abb. 1

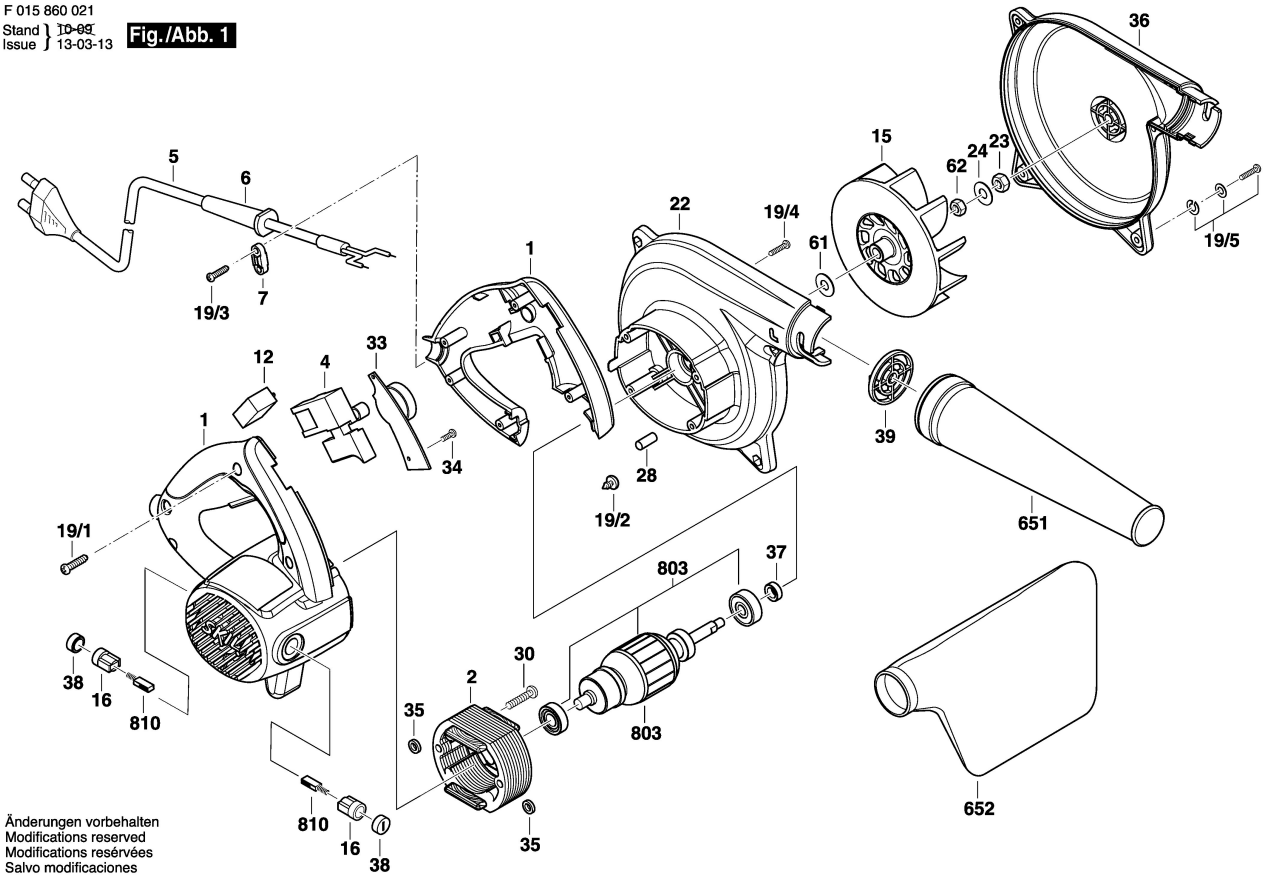

Änderungen vorbehalten
Modifications reserved
Modifications resérvées
Salvo modificaciones