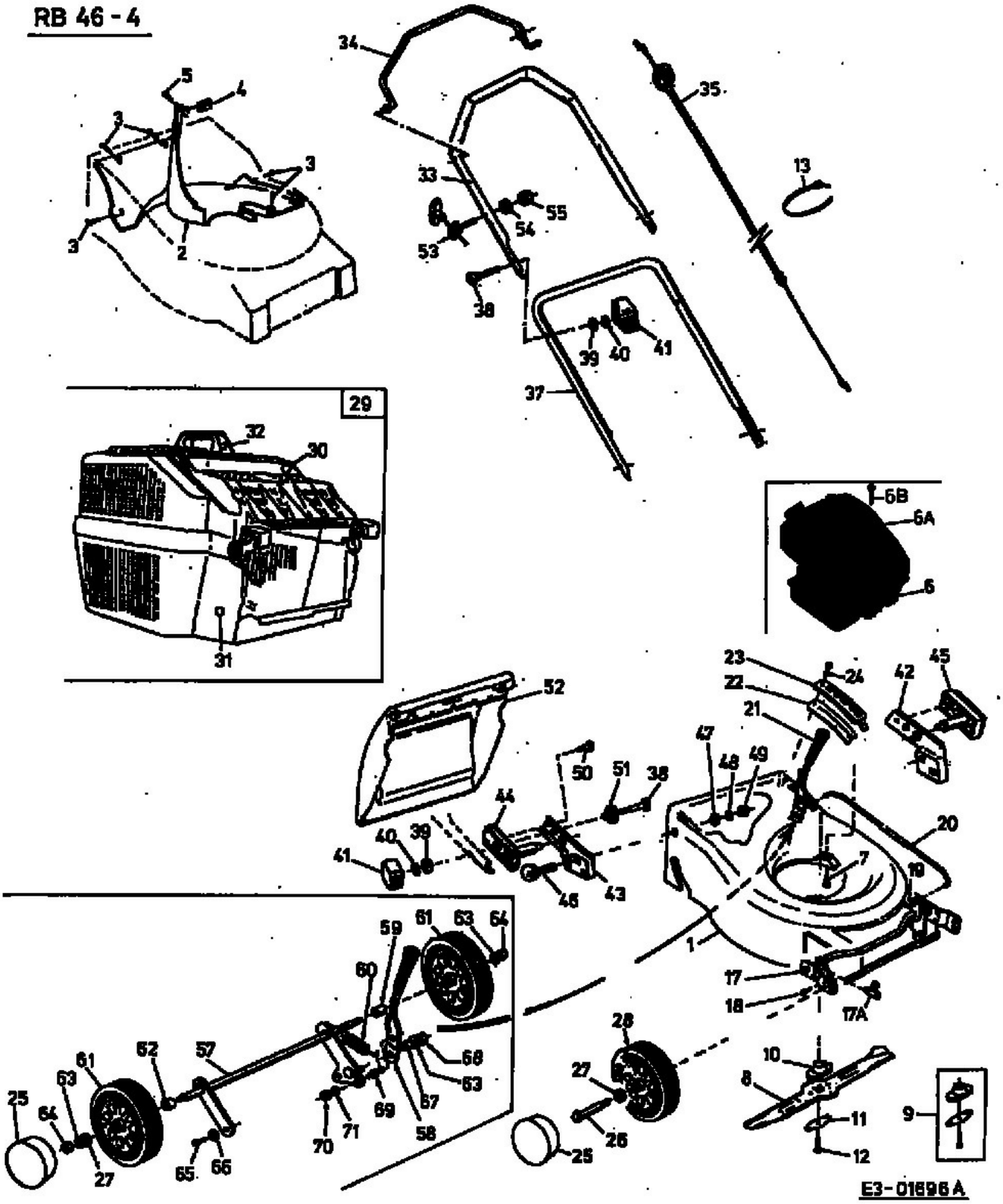RB 46 - 4