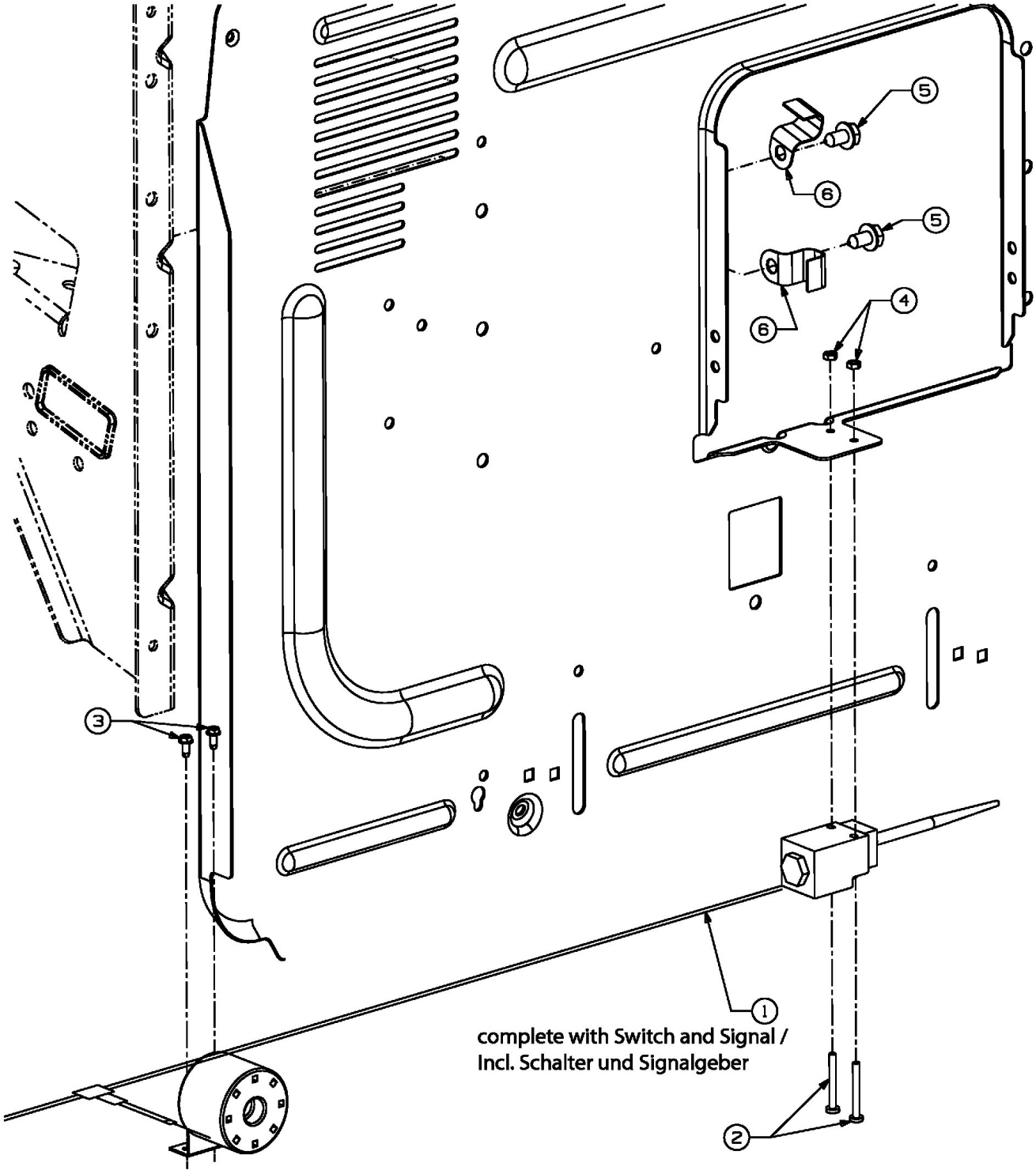
5
6
5
6
4
3
1
complete with Switch and Signal /
Incl. Schalter und Signalgeber
2

E3-02081C-01