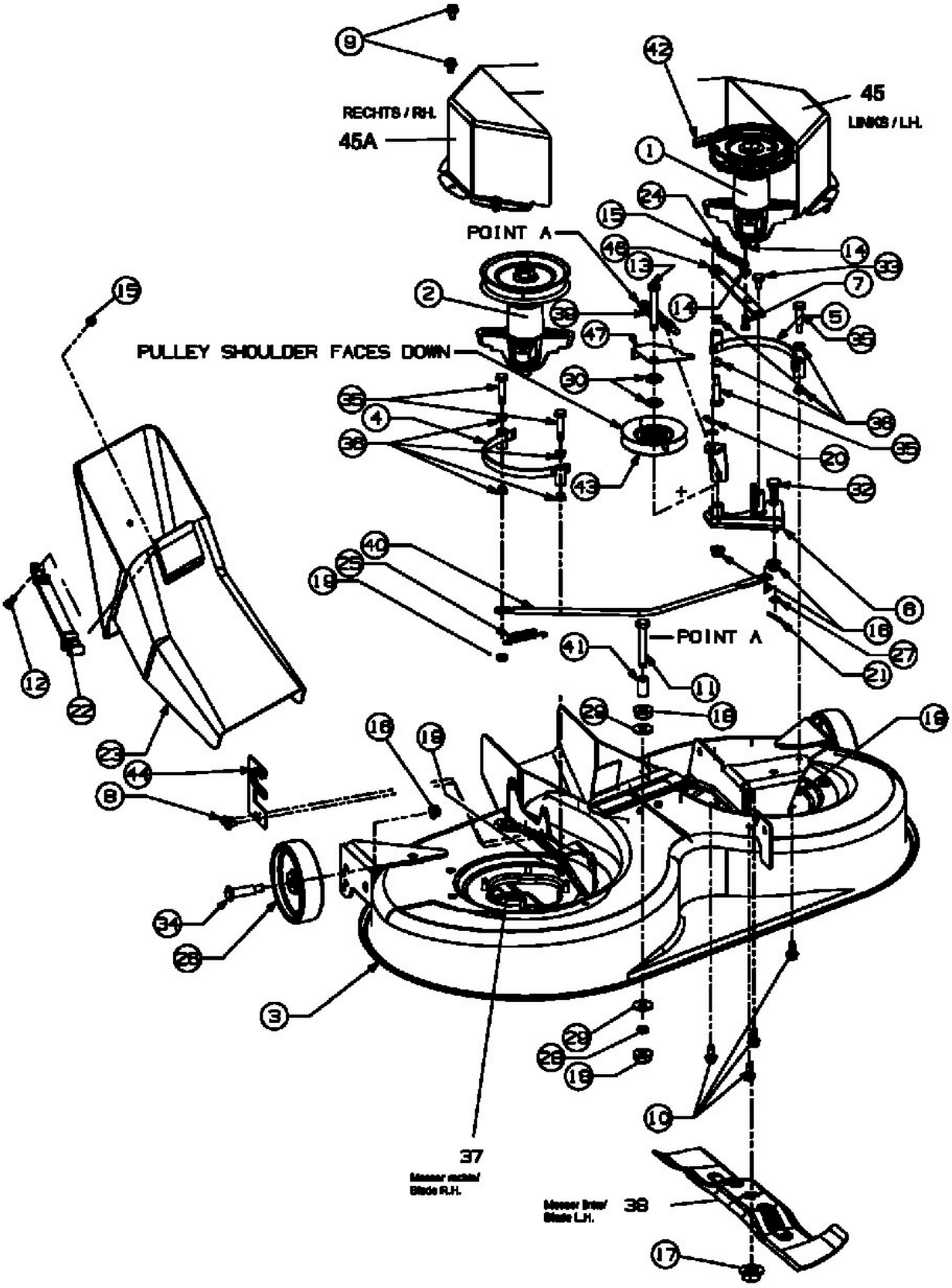
RECHTS / RH.
45A
45
LINKS / LH.
POINT A
PULLEY SHOULDER FACES DOWN
POINT A
37
Messer rechts/
Blade R.H.
Messer links/
Blade L.H.
38

E3-02433A-01