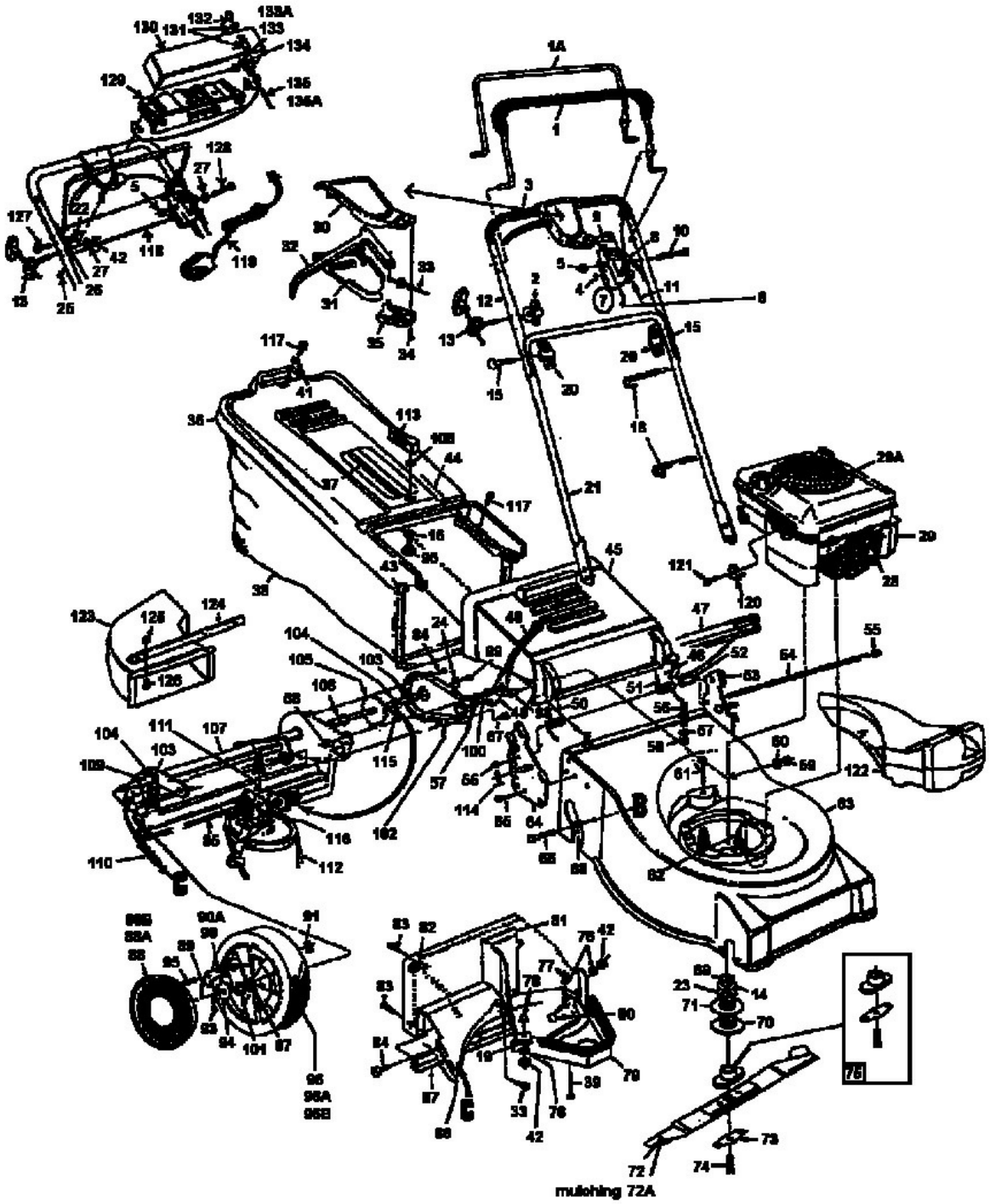

E3-02574A-01