MX 45 BB	11E-T44M667
B 451	11E-T41G619
B 451	11E-T43L619
YM 5018 P	11E-T48R643

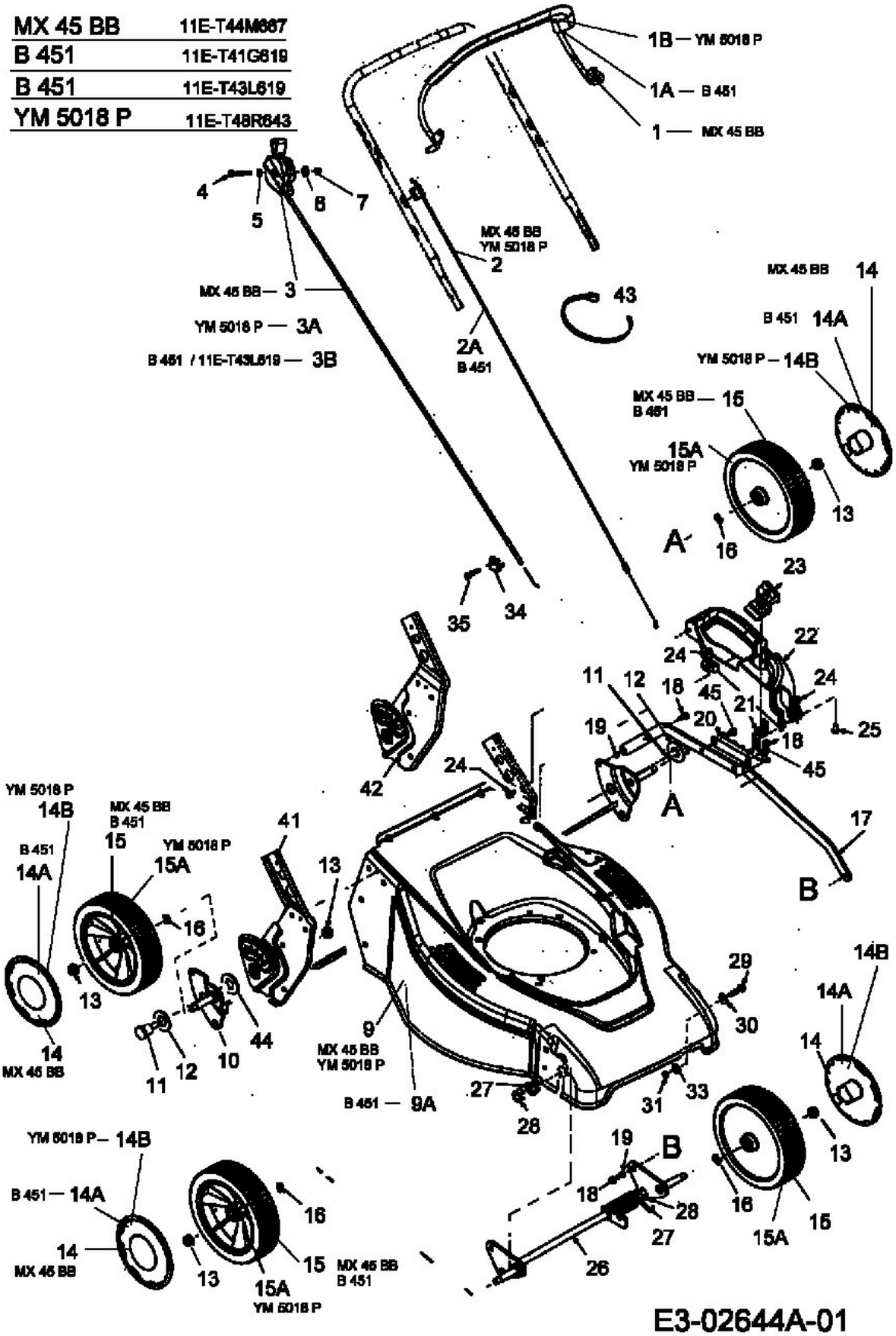

E3-02644A-01