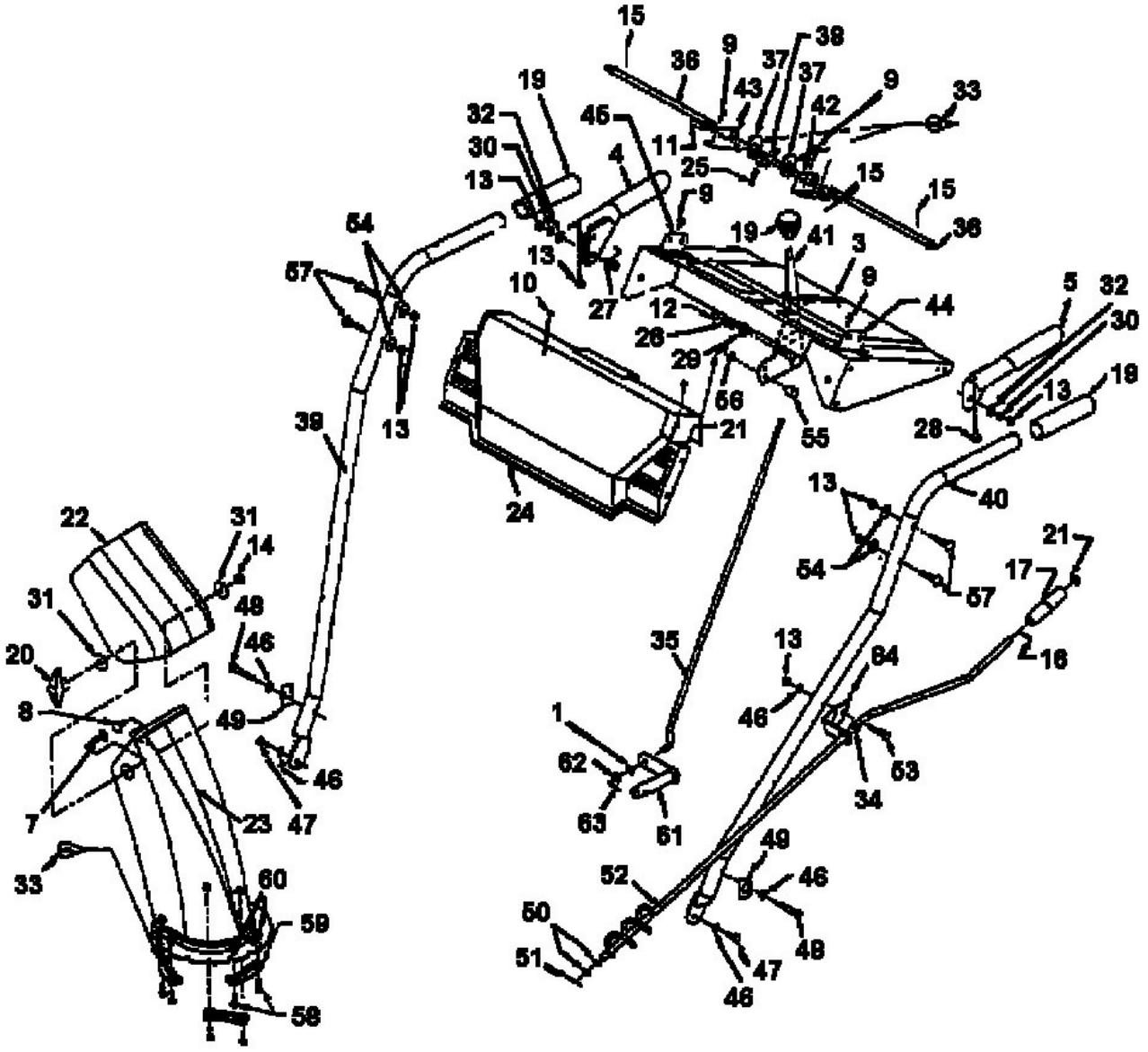
15
36
9
37
38
37
9
33
19
43
42
32
45
11
30
4
25
13
15
15
9
36
54
19
41
3
57
13
10
27
9
12
44
5
32
26
30
29
56
13
19
39
13
21
55
28
24
40
13
22
31
14
21
54
17
57
31
48
20
46
35
13
84
16
8
49
1
46
62
46
53
7
23
47
34
63
61
33
60
49
52
46
59
50
48
51
47
46
58

E4-00305A-01