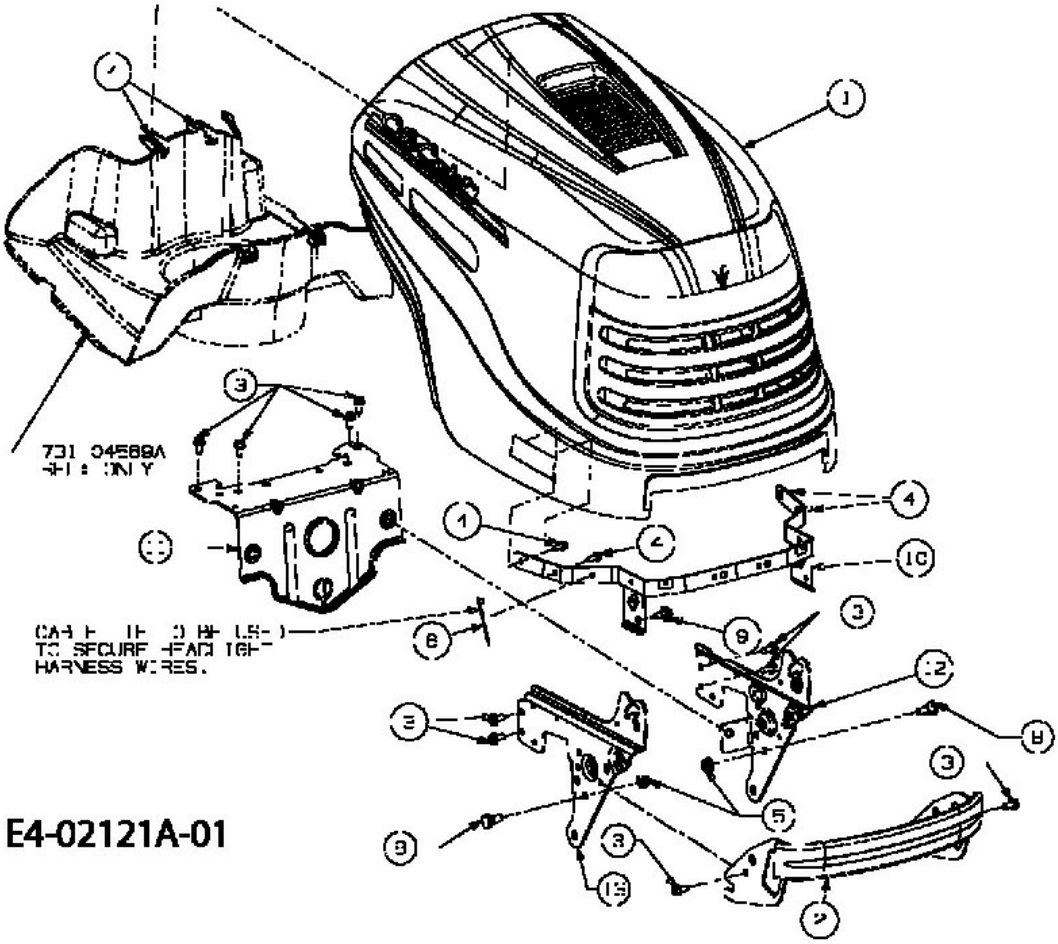

E4-02121A-01